■基礎寸法表

間口呼称	奥行呼称	独立基礎					
		地耐力(kN/㎡)					
		30		50		100	
		a1・b1	a2・b2	a1・b1	a2・b2	a1・b1	a2・b2
21	50+29	1050	800	950	700	750	500

間口呼称	奥行呼称	土間コンクリート考慮基礎					
		地耐力(kN/㎡)					
		30		50		100	
		a1・b1	a2・b2	a1・b1	a2・b2	a1・b1	a2・b2
21	50+29	500	500	500	500	500	500

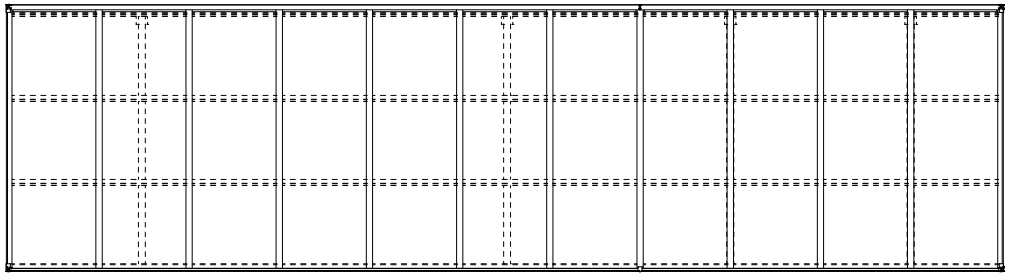

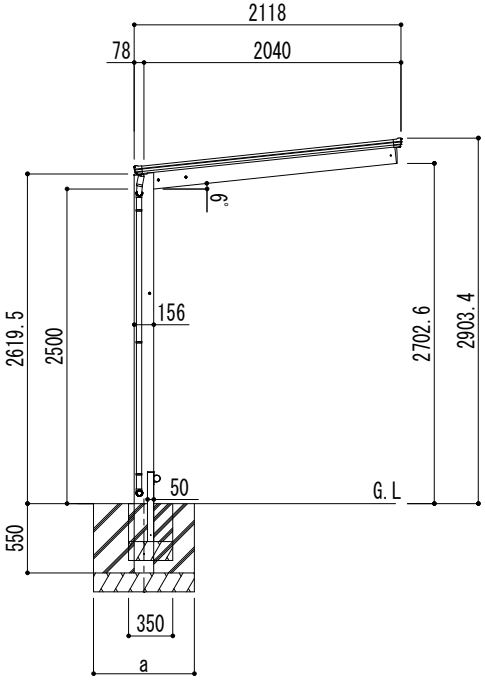

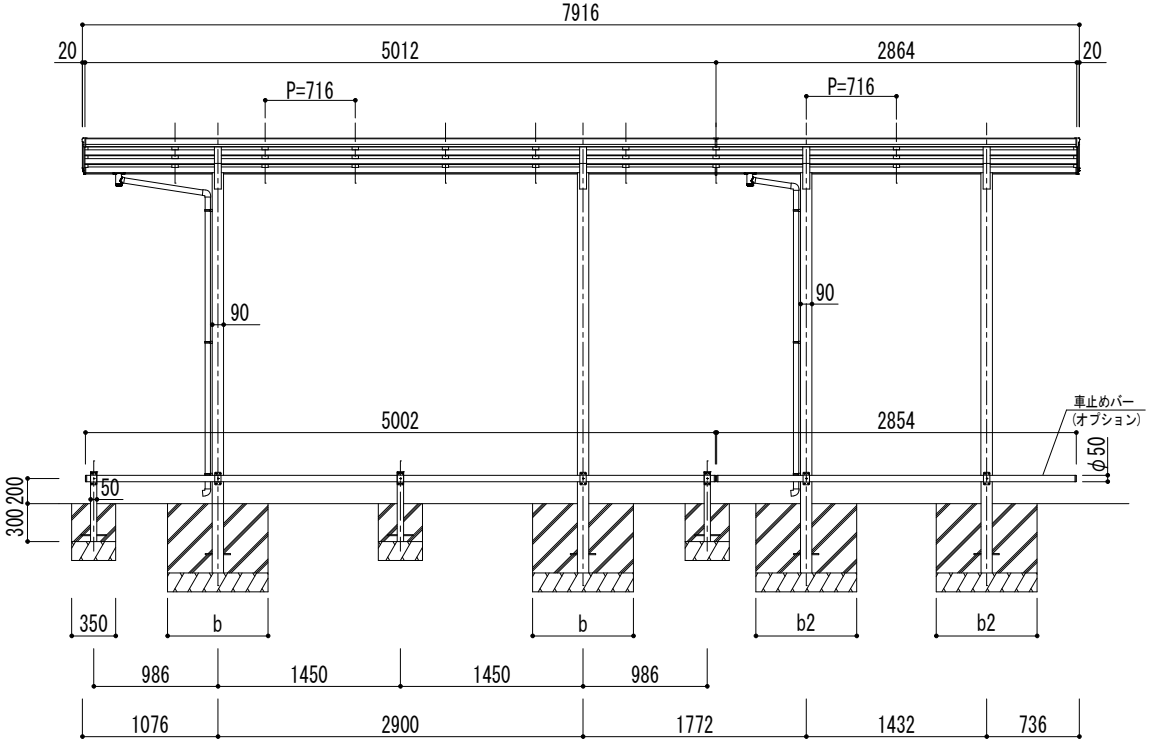

変更記事	設計監理 殿	工事名	アーバンルーフⅡ	照査	担当	作図	尺度	御受領印	Daisen ㈱大仙	図番
	施工 殿	図面名	ミニタイプ 奥行連棟セット W21-L50+29 ロング柱				1/30	年 月 日		